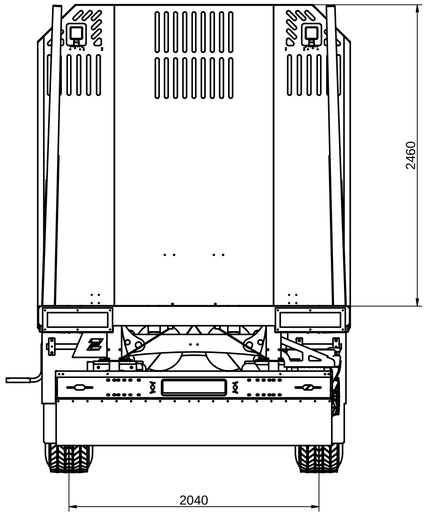

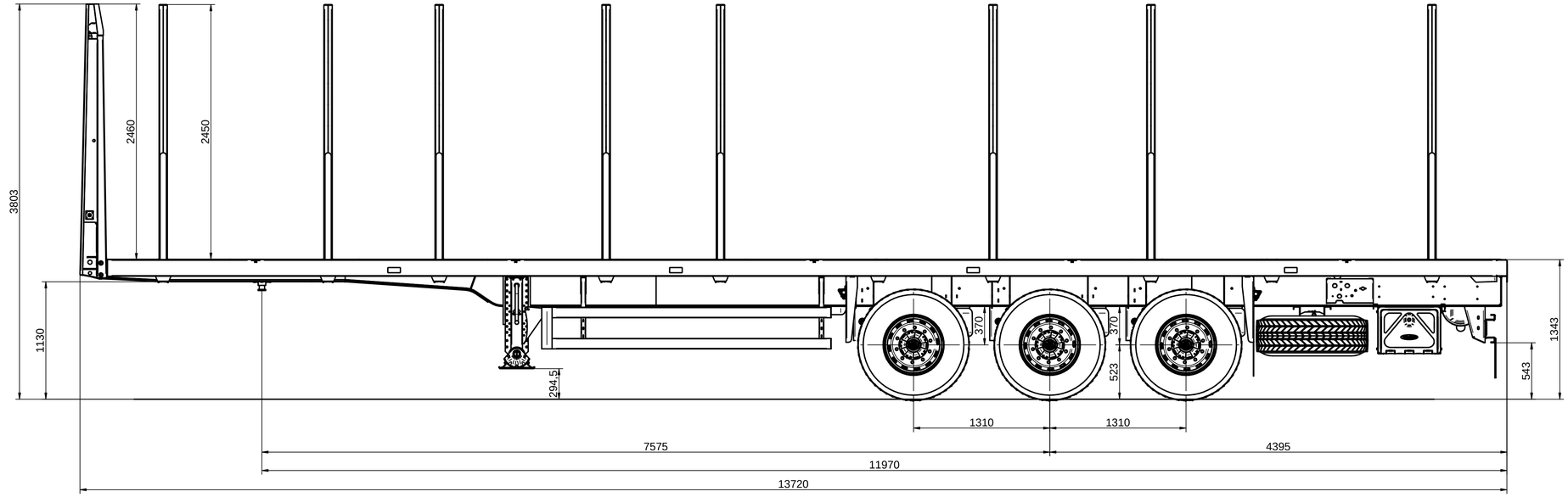

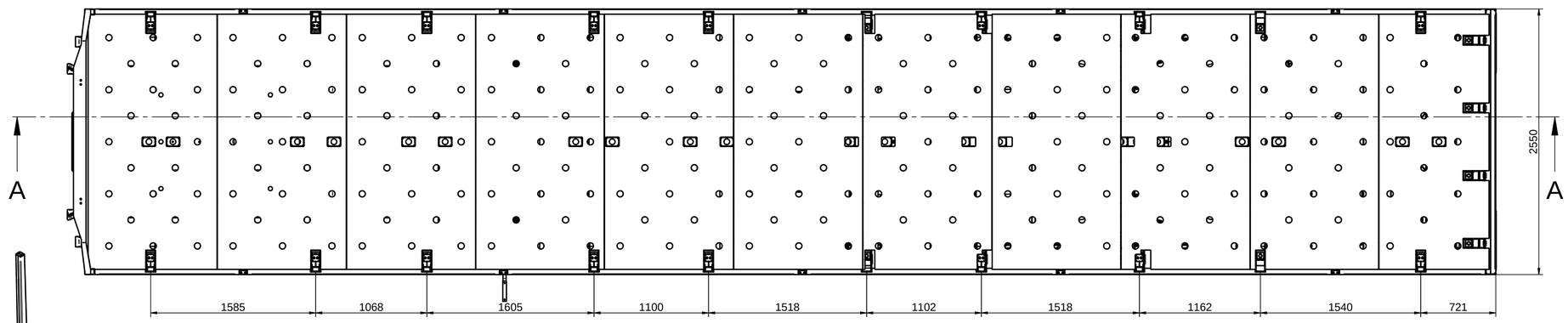

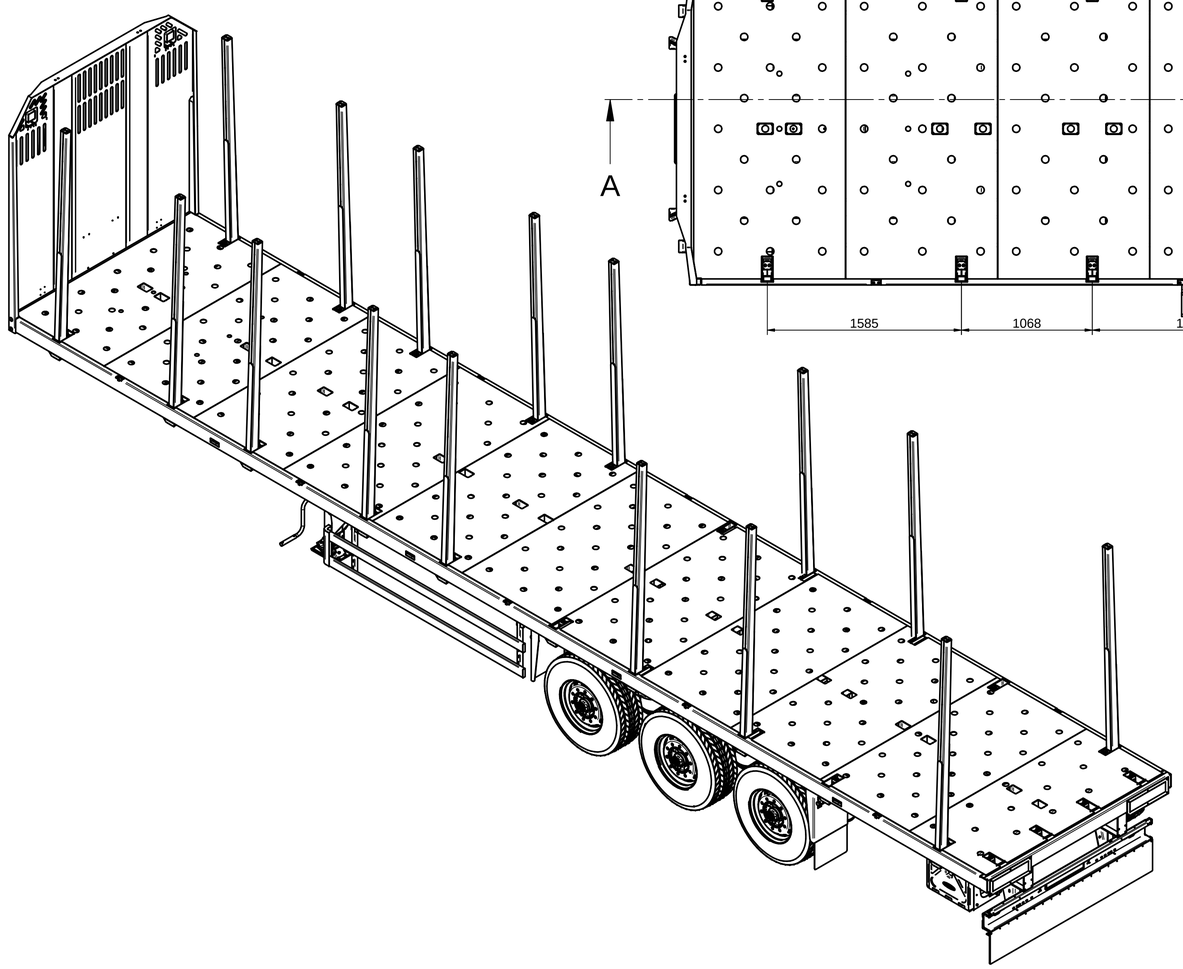

Naczepa kłonicowa z platformą
NLP.104.00.00.00

Sporządził: M. Ślązak
20.03.2017